ՕԴԱՓՈԽՈՒԹՅԱՆ ՀՈՐԱՆԻ ՀԱՏԱԿԱԳԻԾ Մ1:25

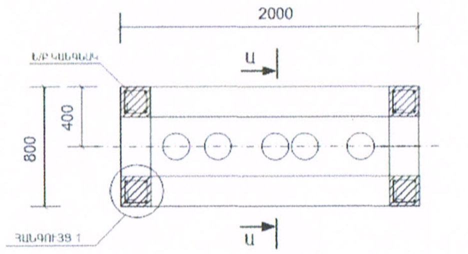
2000
Ա
Ե/Բ ԿԱՆԳՆԱԿ
400
800
ՀԱՆԳՈՒՅՑ 1
Ա

ՕԴԱՓՈԽՈՒԹՅԱՆ ՀՈՐԱՆԻ ՋՐԱՀԵՌԱՑՄԱՆ ՀԱՄԱԿԱՐԳ

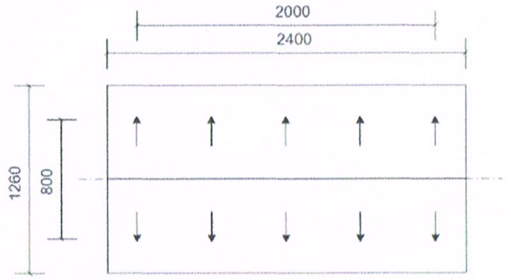
2000
2400
1260
800

ԿՏՐՎԱԾՔ Ա-Ա

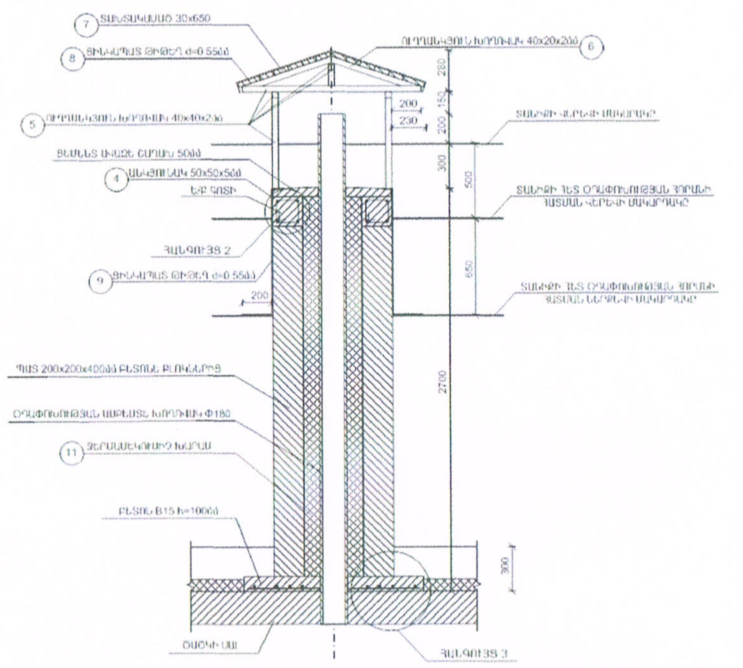
7 ՏԱԽՏԱԿԱՄԱԾ 30x650
8 ՑԻՆԿԱՊԱՏ ԹԻԹԵՂ d=0.55մմ
5 ՈՒՂՂԱՆԿՅՈՒՆ ԽՈՂՈՎԱԿ 40x40x2մմ
ՑԵՄԵՆՏ ԱՎԱԶԵ ՇԱՂԱԽ 50մմ
4 ԱՆԿՅՈՒՆԱԿ 50x50x5մմ
Ե/Բ ԳՈՏԻ
ՀԱՆԳՈՒՅՑ 2
9 ՑԻՆԿԱՊԱՏ ԹԻԹԵՂ d=0.55մմ
200
ՊԱՏ 200x200x400մմ ԲԵՏՈՆԵ ԲԼՈԿՆԵՐԻՑ
ՕԴԱՓՈԽՈՒԹՅԱՆ ԱԱԲԵՍՏԵ ԽՈՂՈՎԱԿ Φ180
11 ՋԵՐՄԱՄԵԿՈՒՍԻՉ ԽԱՐԱՄ
ԲԵՏՈՆ B15 h=100մմ
ԾԱԾԿԻ ՍԱԼ
ՈՒՂՂԱՆԿՅՈՒՆ ԽՈՂՈՎԱԿ 40x20x2մմ 6
280
150
200
200
230
300
500
650
2700
300
ՏԱՆԻՔԻ ՎԵՐԵՎԻ ՄԱԿԱՐԴԱԿԸ
ՏԱՆԻՔԻ ՀԵՏ ՕԴԱՓՈԽՈՒԹՅԱՆ ՀՈՐԱՆԻ ՀԱՏՄԱՆ ՎԵՐԵՎԻ ՄԱԿԱՐԴԱԿԸ
ՏԱՆԻՔԻ ՀԵՏ ՕԴԱՓՈԽՈՒԹՅԱՆ ՀՈՐԱՆԻ ՀԱՏՄԱՆ ՆԵՐՔԵՎԻ ՄԱԿԱՐԴԱԿԸ
ՀԱՆԳՈՒՅՑ 3

ՀԱՆԳՈՒՅՑ 1

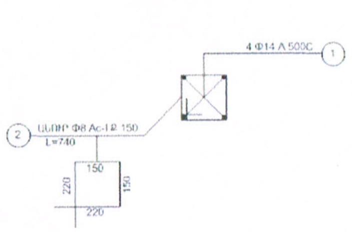
4 Φ14 A 500C 1
2 ԱՆՈՒՐ Φ8 Ac-I Ք 150
L=740
150
220
150
220

ՀԱՆԳՈՒՅՑ 2

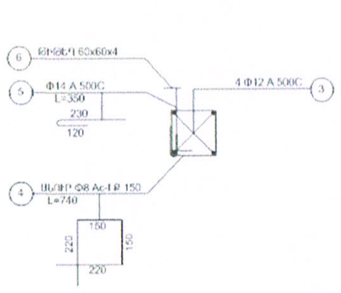
6 ԹԻԹԵՂ 60x60x4
5 Φ14 A 500C
L=350
230
120
4 Φ12 A 500C 3
4 ԱՆՈՒՐ Φ8 Ac-I Ք 150
L=740
150
220
150
220

ՀԱՆԳՈՒՅՑ 3

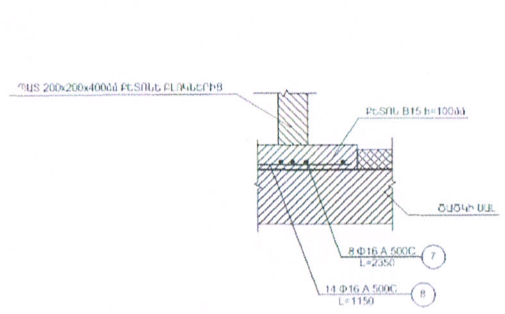
ՊԱՏ 200x200x400մմ ԲԵՏՈՆԵ ԲԼՈԿՆԵՐԻՑ
ԲԵՏՈՆ B15 h=100մմ
ԾԱԾԿԻ ՍԱԼ
8 Φ16 A 500C 7
L=2350
14 Φ16 A 500C 8
L=1150

ԱՇԽԱՏԱՆՔՆԵՐԻ ԵՎ ՆՅՈՒԹԵՐԻ ՄԱՄՆԱԳԻՐ ՄԵԿ ՕԴԱՓՈԽՈՒԹՅԱՆ ՀՈՐԱՆԻ ՀԱՄԱՐ

ՈՐՔ N	ԱՆՎԱՆՈՒՄ	ԿՏՐՎԱԾՔ ՄՄ	ՔԱՆԱԿ	ԸՆԴՀԱՆՈՒՐ ԵՐԿԱՐՈՒԹՅՈՒՆԸ Մ	ՄԱԿԵՐԵՍԸ Մ²	ԾԱՎԱԼԸ Խ.Մ.	
						1 ՏԱՐՐԻ	ԱՄԲՈՂՋ
1	ՏԱՆԻՔԻ ՄԱՔՐՈՒՄ ՄԻՆՉԵՎ ԾԱԾԿԻ ՍԱԼ				2.88		
2	ՊԱՏԻ ՇԱՐ 200x200x400ՄՄ ԲԵՏՈՆԵ ԲԼՈԿՆԵՐՈՎ						1.88
3	ՑԵՄԵՆՏ ԱՎԱԶԵ ՀԱՐԹԵՑՆՈՂ ՇԵՐՏ 50ՄՄ				1.47		
4	ԱՆԿՅՈՒՆԱԿ	50x50x5		5.6			
5	ՈՒՂՂԱՆԿՅՈՒՆ ԽՈՂՈՎԱԿ	40x40x2		18.6			
6	ՈՒՂՂԱՆԿՅՈՒՆ ԽՈՂՈՎԱԿ	40x20x2		5.2			
7	ՏԱԽՏԱԿ 30ՄՄ						0.103
8	ՑԻՆԿԱՊԱՏ ԹԻԹԵՂ 0.55ՄՄ ՏԱՆԻՔԻ ՀԱՄԱՐ				3.94		
9	ՑԻՆԿԱՊԱՏ ԹԻԹԵՂ 0.55ՄՄ ՊԱՏԵՐԻ ԵՐԵՍԱՊԱՏՄԱՆ ՀԱՄԱՐ				4.31		
10	ՄԵՏԱՂԱԿԱՆ ՄԱԿԵՐԵՍՆԵՐԻ ՆԵՐԿՈՒՄ				3.54		
11	ՋԵՐՄԱՄԵԿՈՒՍԻՉ ԽԱՐԱՄ						1.26

ՄԻԱՁՈՒՅԼ Ե/Բ ԷԼԵՄԵՆՏՆԵՐԻ ՄԱՄՆԱԳԻՐ ՄԵԿ ՕԴԱՓՈԽՈՒԹՅԱՆ ՀՈՐԱՆԻ ՀԱՄԱՐ

Տարրի մակնիշը	Քա-նակը	Բետոնի մակնիշը	Բետոնի ծավալը մ³		Ամրան									Ծանոթություն
					Միավորի								Ընդհանուր	
			Միա-վորի	Ընդ-հանուր	Դիրք N	Դասը	Տրամա-գիծը մմ	Երկարու-թյունը մ	Քանա-կը	Ընդհ. երկար. մ	Կշիռը կգ		Կշիռը կգ	
											Միավորի	Ընդհանուր		
ՄԻԱՁՈՒՅԼ ԿԱՆԳՆԱԿ	4	B20	0.094	0.376	1	A500C	14			41.6			50.25	
					2	Ac-I	8	0.74	18		0.292	5.256	21.02	
ՄԻԱՁՈՒՅԼ ԳՈՏԻ	1	B20	0.192	0.192	3	A500C	12			21.6			19.18	
					4	Ac-I	8	0.74	26		0.292	7.592	7.59	
					5	A500C	14	0.35	14		0.423	5.9	5.90	
					6	թիթեղ	4	0.06x0.06	14					0.05մ²
ՄԻԱՁՈՒՅԼ ՍԱԼ	1	B20	0.275	0.275	7	A500C	16	2.35	8		3.708	29.664	29.66	
					8	A500C	16	1.15	14		1.815	25.41	25.41	

ՕԴԱՓՈԽՈՒԹՅԱՆ ՀՈՐԱՆՆԵՐԻ ՔԱՆԱԿԸ -12ՀԱՏ

Ծանոթություն. Բետոնե բլոկներով պատի մեջ յուրաքանչյուր երեք շարքը մեկ դնել Φ8 Ac-I Ք 150 զույգ ամրան: Ամրանների ընդհանուր երկարությունը 56մ, կշիռը 22.12կգ: Բետոնե բլոկների անցքերը լցնել խառնածով:

ՓՈՐՁԱՔՆՆՈՒԹՅՈՒՆ
«ԱՌԱՋԸՆԹԱՑ-ԿՏՔ» ՍՊԸ
« » ____ 201 թ.

ԹԵՐԹ	ԱԼԲՈՄ	ՆԱԽԱԳԾԻ ԱՆՎԱՆՈՒՄԸ		ՆԱԽԱԳԾԻ	ՊԱՏՎԵՐ
13		ԱՐՄԱՎԻՐ ՔԱՂԱՔԻ ԹԻՎ 11 ՄԱՆԿԱՊԱՐՏԵԶԻ ՏԱՆԻՔԻ ՎԵՐԱՆՈՐՈԳՈՒՄ		ՃՇ ՄԱՍ	№
		ՕԲՅԵԿՏԻ ԱՆՎԱՆՈՒՄԸ ԱՐՄԱՎԻՐ ՔԱՂԱՔԻ ԹԻՎ 11 ՄԱՆԿԱՊԱՐՏԵԶԻ ՏԱՆԻՔԻ ՎԵՐԱՆՈՐՈԳՈՒՄ	ԳԼԽ. ՃԱՐՏԱՐԱՊԵՏ	Գ. ԳՐԻԳՈՐՅԱՆ	
ԹԵՐԹԵՐ		ՄԿՐՏՉՅԱՆ	ՃԱՐՏԱՐԱՊԵՏ		
14	ՄԱՍՇՏԱԲ 1:25	ԹԵՐԹԻ ԱՆՎԱՆՈՒՄԸ ՕԴԱՓՈԽՈՒԹՅԱՆ ՀՈՐԱՆԻ ՀԱՏԱԿԱԳԻԾ,ԿՏՐՎԱԾՔ, ՀԱՆԳՈՒՅՑ	ԳԼԽ. ՃԱՐՏԱՐԱԳԵՏ		
			ՃԱՐՏԱՐԱԳԵՏ	Ա.ՄԿՐՏՉՅԱՆ	